科研军品 WD30 精密导电塑料电位器

Precision Conductive Plastic Potentiometer

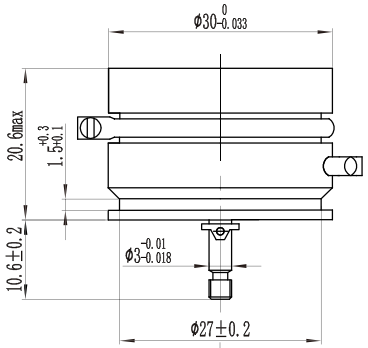

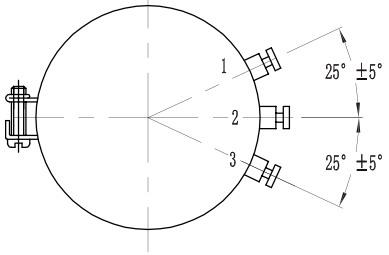

■适用标准 Applicable Standards

型号	质量等级标识	详细规范	总规范
WD30	J	Q/RU 424-2008	GJB 1865-1994

■物理特性 Physical Characteristics

启动力矩	≤1mN・m
标志	型号、标称阻值、阻值允许偏差、独立线性度、引出端标识、产品编号

■电气特性 Electrical Characteristics

标称阻值范围	10kΩ
阻值允许偏差	±10%
独立线性度	≤±0.5%
有效电行程	300°±5°、330°±5°
输出平滑性	≤1%
绝缘电阻	R_I≥1GΩ（500V_{DC}）
介质耐压	500V_{AC}，1min

■电路图 Circuit Diagram

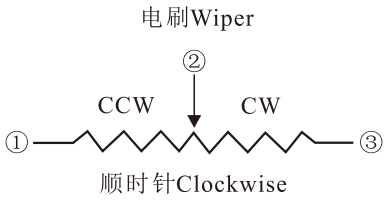

■环境特性 Environmental Characteristics

项目	检验方法
额定功率	0.05W@70℃，0W@125℃
温度范围	-55℃～125℃
低温贮存	-55℃，24h；ΔR≤±5%R
电阻温度系数	±400×10^{-6}/K
振动	10Hz～50Hz，等幅 1.52mm（峰峰值），50Hz～2000Hz，15g；ΔR≤±2%R
高温工作	70℃，0.5h；23V_{DC}，15min；ΔR≤±5%R
冲击	50g，半正弦波，11ms，径向和轴向各 4 次；ΔR≤±2%R
旋转负荷寿命	400r/min，每 15min 换向，400 万圈；独立线性度≤±0.75%，输出平滑性≤1.5%，ΔR≤±10%R
湿热	40℃，相对湿度：90%～95%，240h；ΔR≤±10%R

■订货指南 Ordering Information

WD30	10K	±10%	±0.5%	300	S
型号	标称阻值	阻值允许偏差	独立线性度	有效电行程	安装方式
WD30	10kΩ	±10%	≤±0.5%	300°	伺服安装

订货示例：WD30-10K±10%-±0.5%-300-S

产品订货前，请确认技术参数。本手册由于篇幅和时效性问题，若存在内容不全等问题，请谅解。